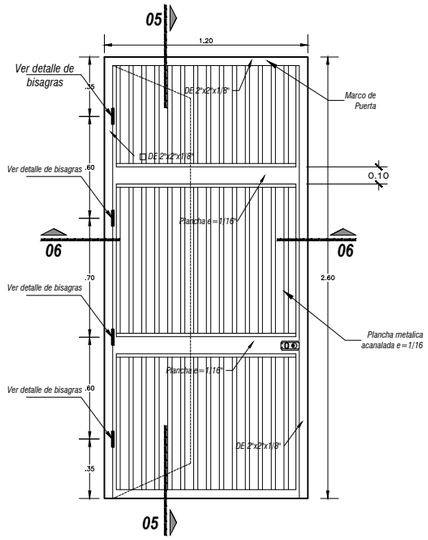

P-ME(1.20x2.60) PUERTA METALICA

ESCALA 1/25

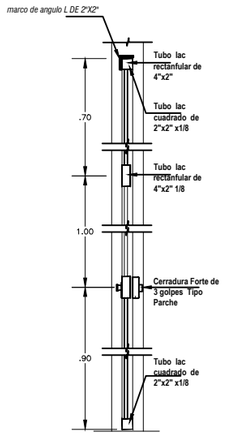

... 06-06 ...

ESCALA 1/5

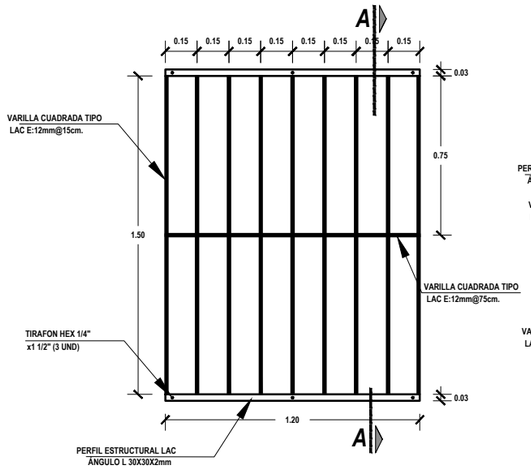

DETALLE DE PROTECTOR DE VENTANA V-1

ESC:1/20

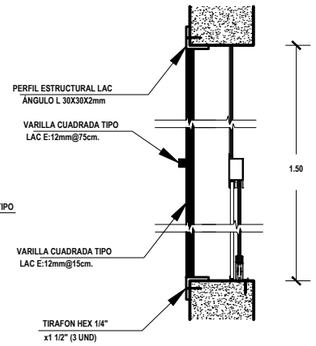

SECCION A-A

ESC:1/20

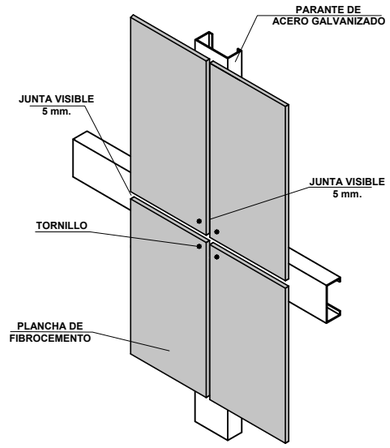

DETALLE DE JUNTA VISIBLE

Esc. S/E

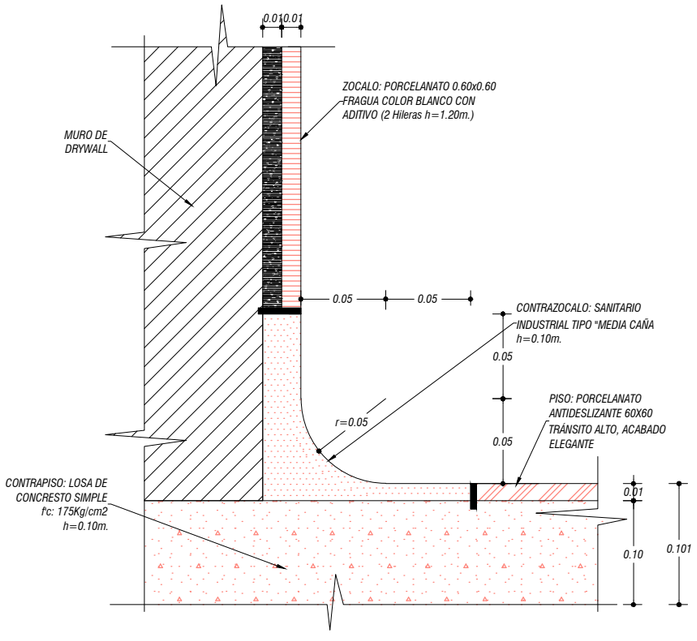

... DET. DE ENCUENTRO PISO PORCELANATO ... CON CONTRAZOCALO

ESCALA 1/2.5

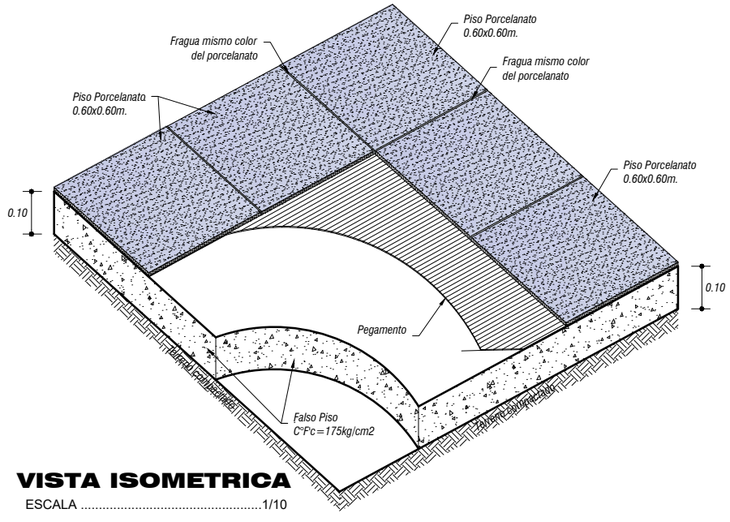

VISTA ISOMETRICA

ESCALA 1/10

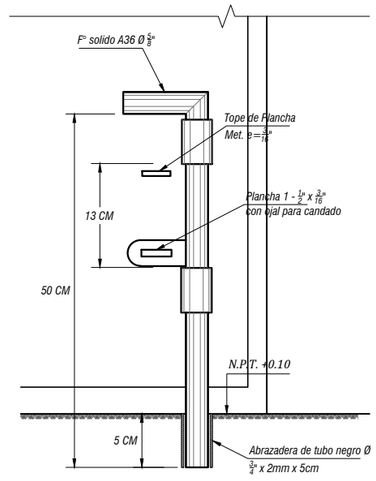

...DETALLE B...

ESCALA 1/5

ESPECIFICACIONES PARA CARPINTERIA METALICA

1.- Las medidas de diseño indicadas en los cortes son medidas terminadas.

2.- Los materiales para la carpinteria metalica seran con tubos de acero para estructura fabricado con acero al carbono laminado en caliente (LAC)

3.- la uniones seran realizadas con soldadura de cellocor 1/8"

4.- se debera realizar la limpieza mecanica y/o arenado

5.- Aplicar pintura base zincromato

6- se debra aplicar 2 manos de pintura esmalte sintetico para acavados .

GRM GOBIERNO REGIONAL MOQUEGUA GERENCIA REGIONAL DE INFRAESTRUCTURA SUB GERENCIA DE ESTUDIOS Y PROYECTOS	PROYECTO : "MEJORAMIENTO DE LOS SERVICIOS DE PREVENCIÓN, DIAGNÓSTICO Y TRATAMIENTO DE PACIENTES CON ENFERMEDADES INFECTO CONTAGIOSAS Y ENFERMEDADES CRONICAS NO TRANSMISIBLES EN LOS ESTABLECIMIENTOS DE SALUD DEL PRIMER NIVEL DE ATENCIÓN DE LA RED DE SALUD MOQUEGUA"	
PLANO : DETALLE DE VARIOS - P.S. MUYLAQUE GERENTE DE INFRAESTRUCTURA: Ing. ABRAHAM MARIO PONCE SOSA SUB GERENTE DE ESTUDIOS: Ing. ELVIS RIDER CORDOVA NINA RESPONSABLE DE PROYECTO: Ing. ROBERT MARTIN RODRIGUEZ GARCIA DISEÑO: Arq. HUGO OSCAR IDME CONDORI	UBICACION : DEPARTAMENTO : MOQUEGUA PROVINCIA : MARISCAL NIETO DISTRITO : SAN CRISTOBAL PUESTO DE SALUD : MUYLAQUE	DIBUJO : FRANK A. PEREYRA ESCALA : INDICADA FECHA : MARZO - 2021 LAMINA : DE-06